INNOVATION. PASSION. SUCCESS.

Воспользуйтесь более чем 30 летним опытом в технологии грохочения и обогащения сыпучих материалов во всех отраслях промышлености

Вибрационное сито тип KTS-V

Данный вид вибросита оптимально подходит для сухого и мокрого грохочения.

Стандарт

Рама регулируемая по высоте (до KTS-V 800)

Передвижная рама на колёсах (до KTS-V 800)

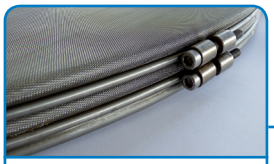

Сито с двойными зажимными кольцами для легкой замены сетки

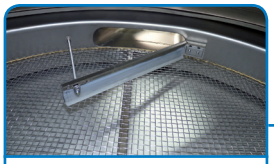

Части в контакте с продуктом из нержавеющей стали 08Х18Н10

KTS-V 450 – 800

KTS-VLM 900 – 1500

Опции

Очистка сит шарами

Очистка сит ультразвуком

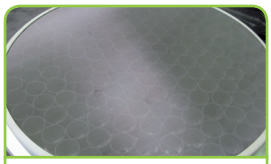

Очистка сит кольцами

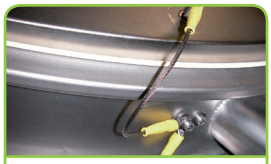

Исполнение в соответствии с нормами ATEX

Основные преимущества вибросит …

- Модульное и дополняемое исполнение с само центрируемыми ситами
- Поставка готовых к эксплуатации вибросит, настроенных под ваш продукт
- Эксплуатация до 24 часов в сутки и 7 дней в неделю
- Рассев в одном вибросите на макс. 4 фракции
- Пыленепроницаемое исполнение
- Небольшая высота вибросита за счет сниженной высоты промежуточных колец
- Легкость демонтажа и очистки всех узлов вибросита
- Прочная модульная конструкция вибросита с минимальным весом деталей
- Практически не требует технического обслуживания
- Выгодные цены и быстрая доставка

Технические характеристики

Исходный размер частиц:	1 микрон – 20 мм
Производительность по подаче:	1 кг/час – 10000 кг/час
Насыпной вес:	200 – 10000 г/литр
Размер ячеек сита:	20 микрон – 20 мм
Ситовая ткань:	Нержавеющая сталь, синтетическое волокно, перфорированная металлическая пластина
Количество дек:	от 1 до 3 дек
Очистка сита:	Резиновые шары, пластиковые кольца, ультразвук, возможны различные комбинации
Диапазон частоты вибрации:	1500/3000 (1800/3600) мин$^{-1}$ при 50(60) Гц
Движение сита:	Трехмерное, с учетом особенностей продукта
Ускорение материала/ амплитуда:	3 – 6 g / 3 – 6 мм
Применяемый материал:	Нержавеющая сталь 08Х18Н10 (стандарт) или специальное исполнение
Обработка поверхности:	Абразивно-струйная обработка керамикой

Габариты

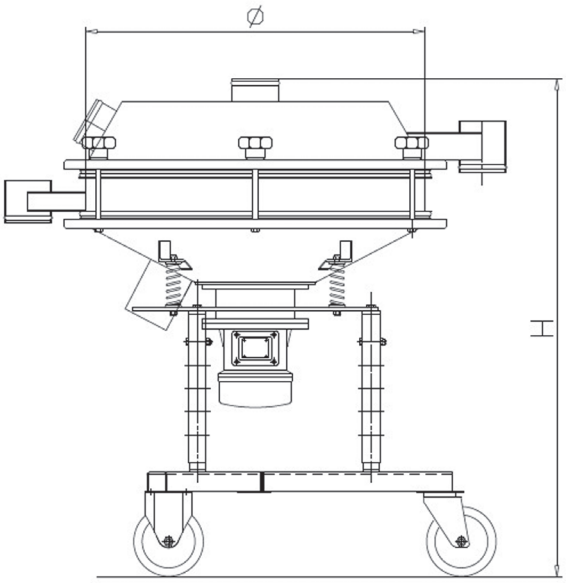

Типоразмеры KTS-V	450	600	800	900	1200	1500
Площадь просеивающей поверхности (м^2)	0,11	0,27	0,42	0,6	0,93	1,45
Диаметр (мм) Ø	455	670	825	1010	1225	1555
Мощность двигателя (kW)	0,19	0,24	0,24	0,6	1,20	2,75
Вес (кг)	30 – 40	70 – 85	90 – 105	150 – 200	220 – 250	450 – 520
1 дек/сито (высота мм) H	775 – 1180*	935 – 1340*	965 – 1165*	830	855	1080
2 дека/сита (высота мм) H	885 – 1255*	1040 – 1410*	1075 – 1275*	955	1045	1235
3 дека/сита (высота мм) H	995 – 1330*	1160 – 1495*	1185 – 1385*	1150	1180	1390

* Рама вибросита с роликами и регулируется по высоте

GKM Siebtechnik GmbH
Felix-Wankel-Straße 11 · 74915 Waibstadt/Germany
Fon +49 (7263) 40972-0 · Fax +49 (7263) 40972-29 · info@gkm-net.de · www.gkm-net.de

GKM-SF-03/15