INNOVATION. PASSION. SUCCESS.

在筛机的制造及筛分工艺领域有超过30年的领先经验

摇摆筛KTS-V系列

此类型筛机适合各种类型的干，湿筛分

标配：

支撑高度可调节
（到KTS-V800）

移动支撑
（到KTS-V800）

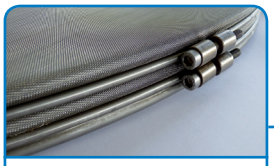

网框带有两个夹环，
方便客户现场重新布网

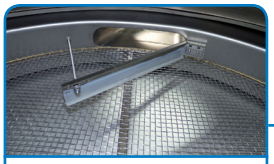

产品连接部分采用不锈钢
1.4301

KTS-V 450 – 800

KTS-VLM 900 – 1500

可选

清洁系统--橡胶球

清洁系统—超声波

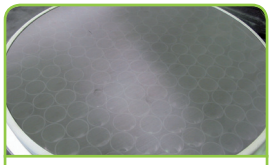

清洁系统—塑料环

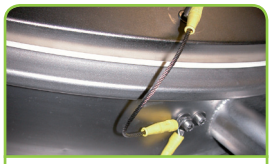

ATEX
认证

设备优点：

- 模块化，自动对中及可拓展设计
- 随时随地即可启动操作并且针对不同产品进行优化（即插即用）
- 24小时连续不断运行
- 一台筛机多达四个联动部分
- 防尘，CE认证。
- 减少了中间环的高度，因此整体安装高度低。
- 所有部件容易安装和清洗
- 各模块组件的质量最轻化和最强化
- 低维护周期
- 非常有竞争力的价格与较短的交货期

数据表	
颗粒尺寸	1 µm – 20 mm
处理量	1 kg/h – 10000 kg/h
密度	200 – 10000 g/l
网孔大小	20 µm – 20 mm
筛网材质	不锈钢，塑料编织网布，冲孔板
筛网层数	1 – 3层
清洁系统	橡胶球，塑料环，超声波，及以上方式的各种有效组合
速度范围	1500 / 3000 (1800 / 3600) min^{-1}, 50 (60) Hz
运行模式	高频，三维空间运转
加速度/振幅	3 – 6 g / 3 – 6 mm
材料	不锈钢，特种钢，符合FDA认证的橡胶材质
表面处理	陶瓷喷砂（内外表面）

尺寸

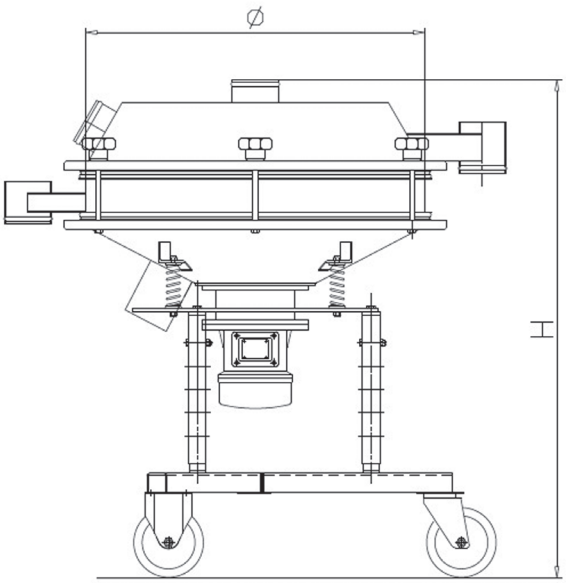

KTS尺寸	450	600	800	900	1200	1500
筛分面积(mm^2)	0.11	0.27	0.42	0.6	0.93	1.45
直径（mm）	455	670	825	1010	1225	1555
马达功率(KW)	0.19	0.42	0.42	1.20	1.20	2.75
质量（Kg）	30 – 40	70 – 85	90 – 105	150 – 200	220 – 250	450 – 520
1层（高度mm）H	775 – 1180*	935 – 1340*	965 – 1165*	830	855	1080
2层（高度mm）H	885 – 1255*	1040 – 1410*	1075 – 1275*	955	1045	1235
53层（高度mm）H	995 – 1330*	1160 – 1495*	1185 – 1385*	1150	1180	1390

*高度可调和移动

GKM Siebtechnik GmbH
Felix-Wankel-Straße 11 · 74915 Waibstadt/Germany
Fon +49 (7263) 40972-0 · Fax +49 (7263) 40972-29 · info@gkm-net.de · www.gkm-net.de

GKM-SF-11/14