INNOVATION. PASSION. SUCCESS.

在筛机的制造及筛分工艺领域有超过30年的领先经验

振动控制筛机KTS-V2

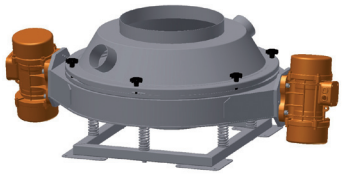

高性能的振动控制筛机适用于各种干燥粉末和液体的控制和安全筛分

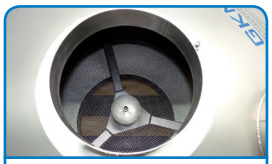

入料口和出料口位于中心

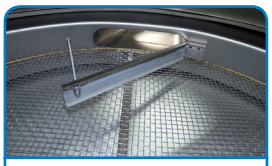

产品接触部位采用不锈钢（1.4301/304）(标准)

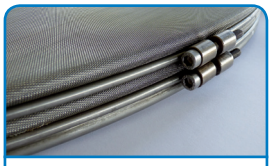

网框带有两个夹环，方便现场重新布网

侧面振动马达驱动（ATEX22）

KTS-V2 450 – 800

KTS-V2 900 – 1500

KTS-V2 1600 – 2000

设备优点：

- 模块化，自动对中，可拓展的模块化设计
- 极高的生产效率
- 随时随地即可启动操作并且针对产品进行优化（即插即用）
- 可24小时连续运行
- 防尘，符合CE认证
- 自动对中筛网装配
- 所有部件易拆卸和清洗
- 现场快速重新布网
- 维护要求极低
- 非常有竞争力的价格与较短的交货期

数据表

颗粒尺寸	1 µm – 20 mm
处理量	1 kg/h – 200000 kg/h
密度	200 – 10000 g/l
网孔大小	200 µm – 20 mm
网筛材质	不锈钢
网筛层数	每台机器1 – 2层
清洁系统	橡胶球, 塑料环, 超声波, 以上各种组合
转速	1500 (1800) min^{-1}, 50 (60) Hz
运行模式	高频，两维运转
加速度/振幅	4 – 6 g / 4 – 8 mm
材质	不锈钢, 特种钢,符合FDA认证的橡胶材质
表面处理	陶瓷喷砂, 电抛光,内外表面高精度的镜面处理， 符合食品和医药的粗糙度小于0.4 µ的要求。

尺寸图

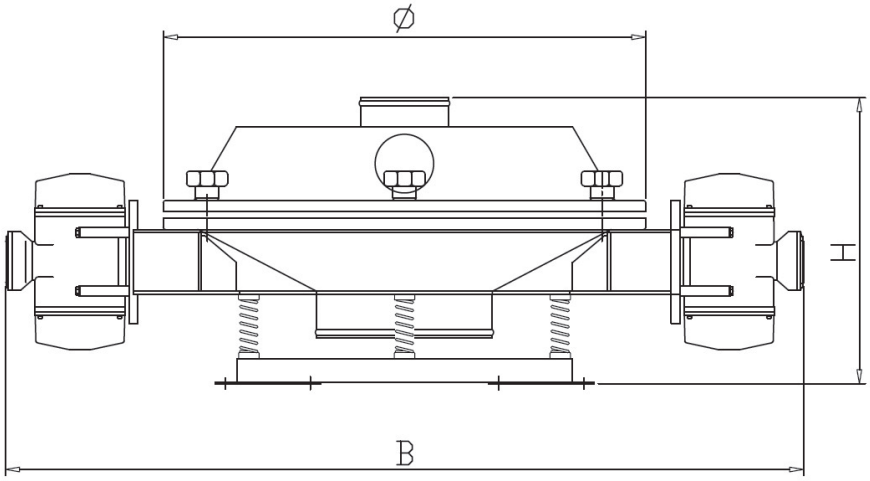

KTS-V2尺寸	450	600	800	900	1200	1500	1600	2000
筛网面积（mm^2）	0.11	0.27	0.42	0.6	0.93	1.45	1.8	2.6
宽度（mm）B	764	1155	1365	1530	1745	1762	2356	2787
直径（mm）	455	670	825	1010	1225	1510	1590	1985
马达功率（KW）	0.19	0.70	0.70	1.24	1.24	1.60	1.80	3.60
质量（g）	30 – 45	130 – 145	145 – 165	220 – 250	265 – 300	450 – 500	460 – 510	745 – 810
1层（高度mm）H	375	460	485	735	769	940	992	1245
2层（高度mm）H	485	575	582	835	885	1070	1100	1353

GKM Siebtechnik GmbH
Felix-Wankel-Straße 11 · 74915 Waibstadt/Germany
Fon +49 (7263) 40972-0 · Fax +49 (7263) 40972-29 · info@gkm-net.de · www.gkm-net.de

GKM-SF-11/14